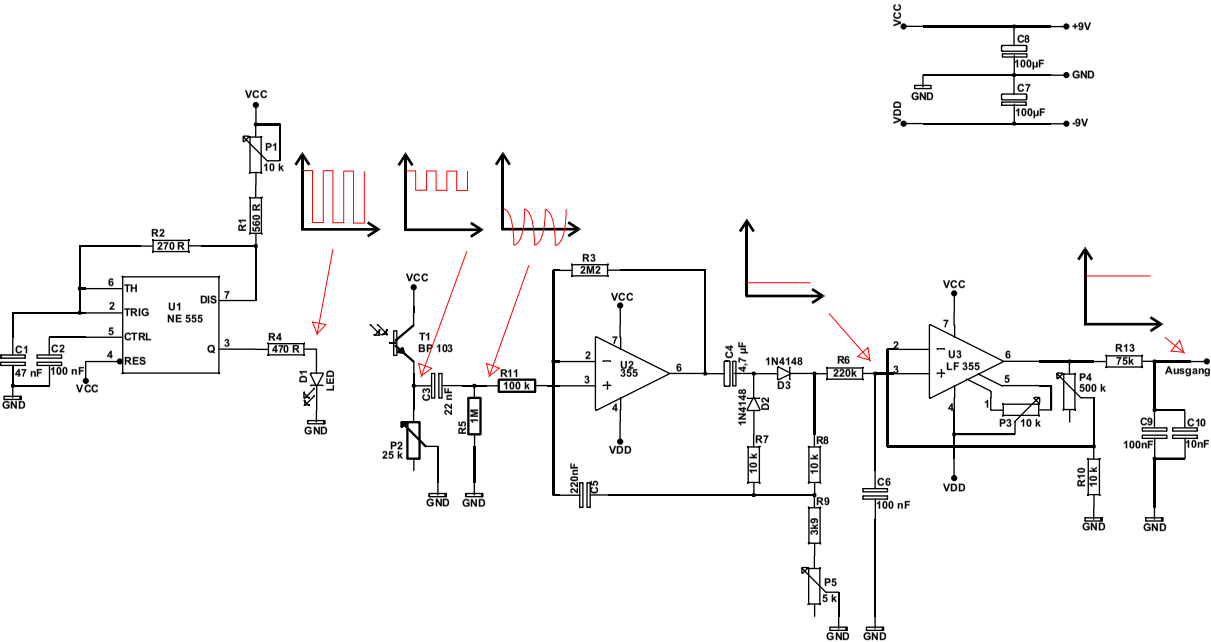

Modulierung der LED

Empfang und Filterung

Gleichrichtung

Verstärkung